DISTANZE STATO ATTUALE SCALA 1/200

RIFERIMENTO ELAB. "T3-STATO RILEVATO" SCIA DI PROT. 2021/47352 DEL 09/07/2021

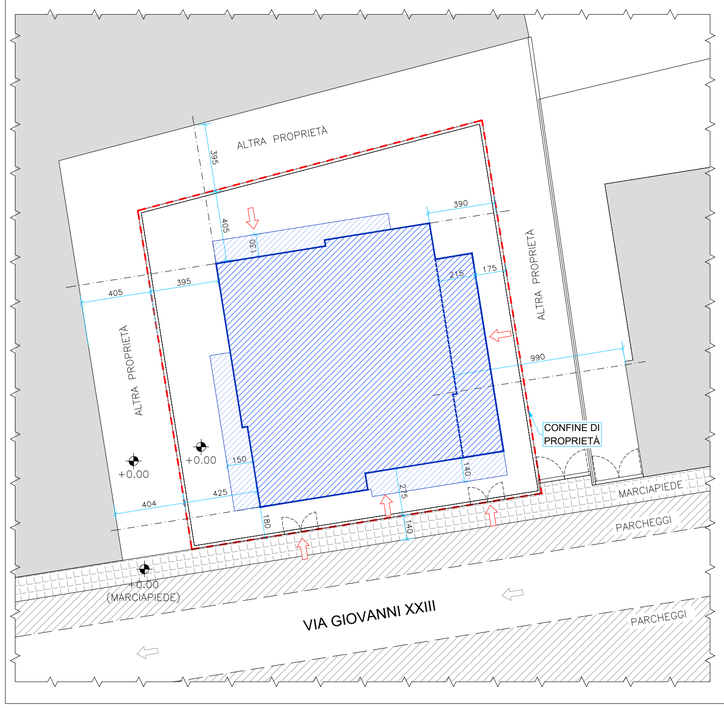

DISTANZE STATO MODIFICATO SCALA 1/200

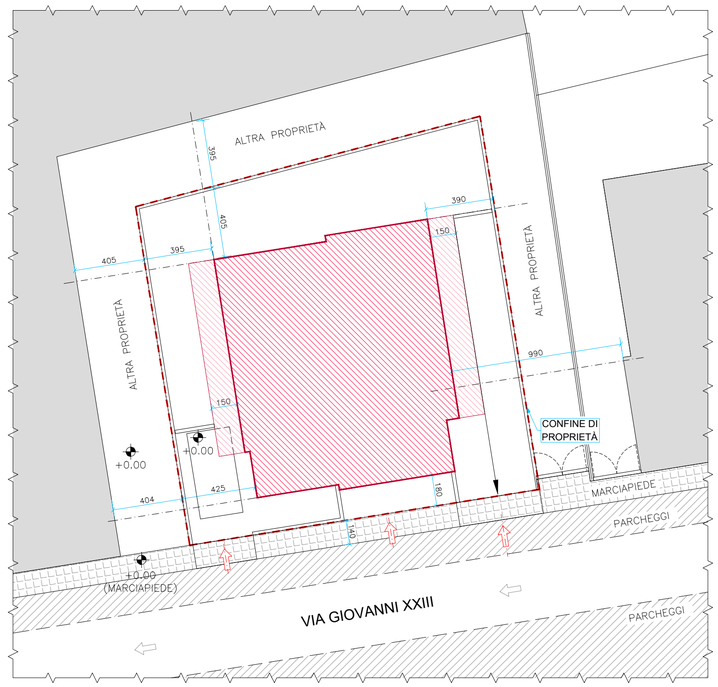

SOVRAPPOSIZIONE STATO ATTUALE - STATO MODIFICATO SCALA 1/200

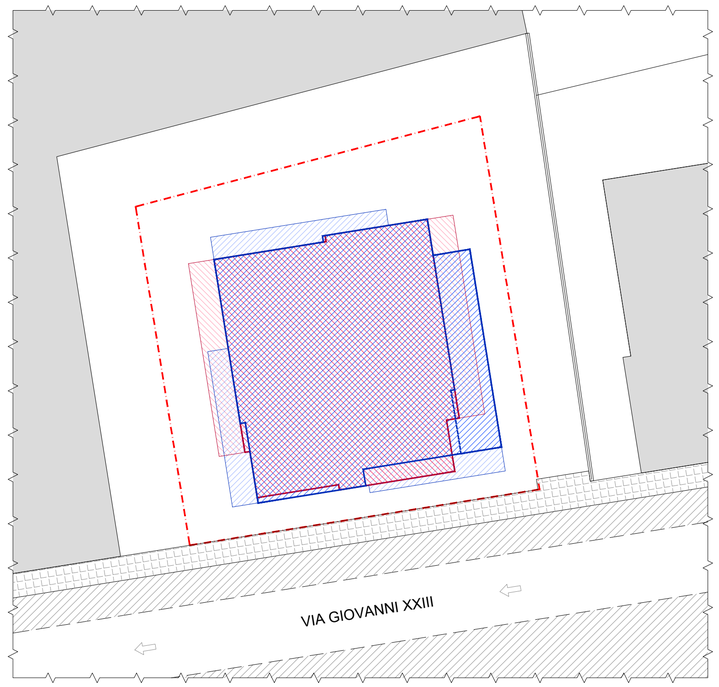

STATO ATTUALE

Superficie Totale (ST)

Superficie Balconi inferiori a 1,50 m

Balconi superiori a 1,50 m

PROFILO ESTERNO PERIMETRALE

STATO MODIFICATO

Superficie Totale (ST)

Superficie Balconi inferiori a 1,50 m

PROFILO ESTERNO PERIMETRALE

VOLUME STATO ATTUALE SCALA 1/200

RIFERIMENTO ELAB. "T3-STATO RILEVATO" SCIA DI PROT. 2021/47352 DEL 09/07/2021

PIANO TERRA

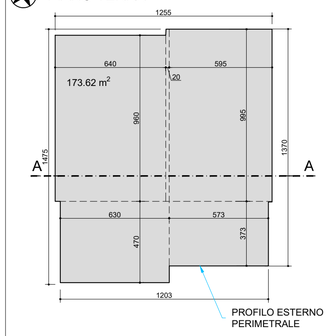

PIANO PRIMO

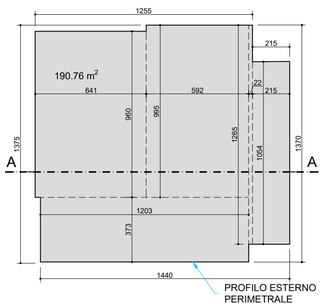

PIANO SECONDO

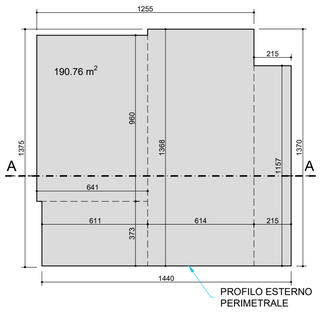

PIANO SOTTOTETTO

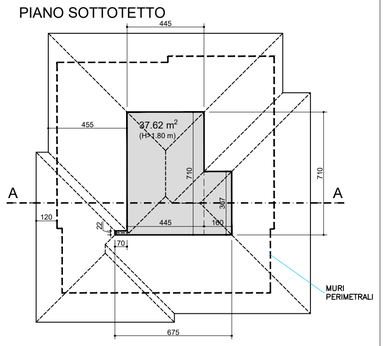

A-A

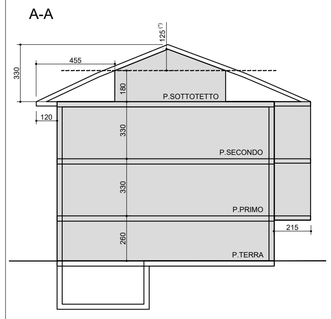

(*) H_{MEDIA}=125*0.4=50

(0.4 è ottenuto come media tra il valore che si avrebbe nel caso di piramide ovvero 0,33 e quello che si avrebbe nel caso di prisma retto a base triangolare ovvero 0.5)

	ST (1) (m²)	H (2) (m)	V (3) (m³)	
PIANO TERRA	173.62	2.60	451.40	
PIANO PRIMO	190.76	3.30	629.50	
PIANO SECONDO	193.17	3.30	637.47	
SOTTOTETTO	37.62	1.80	67.71	
	37.62	0.50	18.84	
	595.17		1804.93	

REGOLAMENTO EDILIZIO (L.R. 03/05/2018, n.8)
(1) Superficie Totale
(2) Altezza lorda
(3) Volume totale

VOLUME ESISTENTE (mc)	1804.93
INCREMENTO	1.40
VOLUME AMM. (mc)	2526.91

PARAMETRI URBANISTICI

DISTANZE TRA EDIFICI
Distanze preesistenti
(vedere stralci "Distanze Stato attuale" e "Distanze Stato modificato")

DISTANZE DAI CONFINI
Distanze preesistenti
(vedere stralci "Distanze Stato attuale" e "Distanze Stato modificato")

DISTANZA DALLA STRADA
Allineamento preesistente: 1,80 m
(vedere stralci "Distanze Stato attuale" e "Distanze Stato modificato")

PARCHEGGI PRIVATI
Numero parcheggi privati: 9

Parcheggi non inferiori a 1 mq/10 mc di costruzione:
Superficie a parcheggio: 339 mq (vedere T.A6 Rev.1)
Volume Totale : 2521 mc (vedere T.A6 Rev.1)
339 mq / 2521 mc = 0.13 mq/mc > 0.10 mq/mc

ALTEZZA EDIFICIO
Altezza massima = 19,00 m
(altezza prevalente edifici limitrofi, vedere T.A5)
Altezza edificio = 15.60 m (vedere T.A6 Rev.1)

Altezza edificio = 15.60 m < 19.00 m

VOLUME TOTALE
Volume preesistente: 1804.93 mc
Volume totale ammissibile:1804.93 x1.40 = 2526.91 mc
(con il raggiungimento del punteggio 2 della versione sintetica del Protocollo Itaca Marche)
Volume realizzato = 2228.60 mc (vedere T.A6 Rev.1)

Volume realizzato = 2228.60 mc < 2526.91 mc

STANDARD URBANISTICI
Ampliamento di volume: 2229 - 1805 = 424 mc
Abitanti equivalenti (1ab/80mc): 424/80 = 5.30 ab
Standard prodotti (9 mq/ab): 9 x 5.30 = 47.70 mq
(si monetizzano secondo quanto previsto dall'art.1 comma 8 della L.R. n.22/09 e dall'art. 5 della D.C.C. n.8/2011)

REV.	DATA	DESCRIZIONE
2	09/04/'22	ELIMINAZIONE RIFERIMENTI EXTRASPESSORI
1	11/02/'22	MODIFICA PARCHEGGI INTERRATI E EXTRASPESSORI

A6 R1 PIANTE E SEZIONI	A7 PROSPETTI E ASSONOMETRIE	A8 ESPLOSO TECNOLOGICO COSTRUTTIVO	A9 R2 NORME NUOVO PIANO PARTICOLAREGGIATO	
A1 INQUADRAMENTO GENERALE	A2 DOCUMENTAZIONE FOTOGRAFICA	A3 STATO ATTUALE	A4 PLANIVOLUMETRICO	A5 PLANIMETRIA GENERALE

COMUNE DI SAN BENEDETTO DEL TRONTO (AP)

PIANO PARTICOLAREGGIATO DI RECUPERO CON INTERVENTO DI RISTRUTTURAZIONE EDILIZIA CON DEMOLIZIONE E RICOSTRUZIONE (PIANO CASA REGIONALE)

(L.R. N.22/2009 e ss.mm.ii., DPR 380/01 art.3 comma 1, lettera d)
via Papa Giovanni XXIII, 19

PROGETTO ARCHITETTONICO

STUDIO FABER
Progettazione architettonica e strutturale
- via L.Mercantini, 16 - SAN BENEDETTO DEL T. - Tel. e Fax 0735.584168 - www.studiofaber.com

COMMITTENTE
EDDA CAPOCASA
Per procura LORENA CAMERANESI
ELIDE CAMERANESI

PROGETTISTA ARCHITETTONICO
Dott. Ing. GIUSEPPE DI SERAFINO E Dott. Arch. STEFANO FINOCCHI
CON
Dott. Arch. ELISA CORRADETTI
DIRETTORE DEI LAVORI DELLE OPERE ARCHITETTONICHE
Dott. Ing. ERMANNO M. EGIDI

DATA PROGETTO
06/08/2021

DISEGNO

NORME NUOVO PIANO PARTICOLAREGGIATO

SCALE 1/200
DATA REV. 09/04/2022
N.
T A9 REV. 2

FILE: Pian_e_Norme_Rev_2.dwg DATA PDF: 09/04/2022

QUESTO DISEGNO NON SI PUÒ RIPRODURRE NE COPIARE, NE COMUNICARE A TERZE PERSONE OD A CASE CONCORRENTI SENZA IL NOSTRO CONSENSO (VIGENTI LEGGI SULLE PRIVATIVE INDUSTRIALI E SULLA TUTELA DELLE OPERE DELL'INGEGNO)

..\Lavori\21_04_17_STUDIO_Ristrutturazione_Casa_Cameranesi___14\Uffici_Pubblici\Comune\21_12_07_Piano_Part_Recupero\22_04_08_Integrazione_N_2\000_Elaborati\Pian_e_Norme_Rev_2.dwg 01/03/2022 19:58