RETE GAS schema di progetto

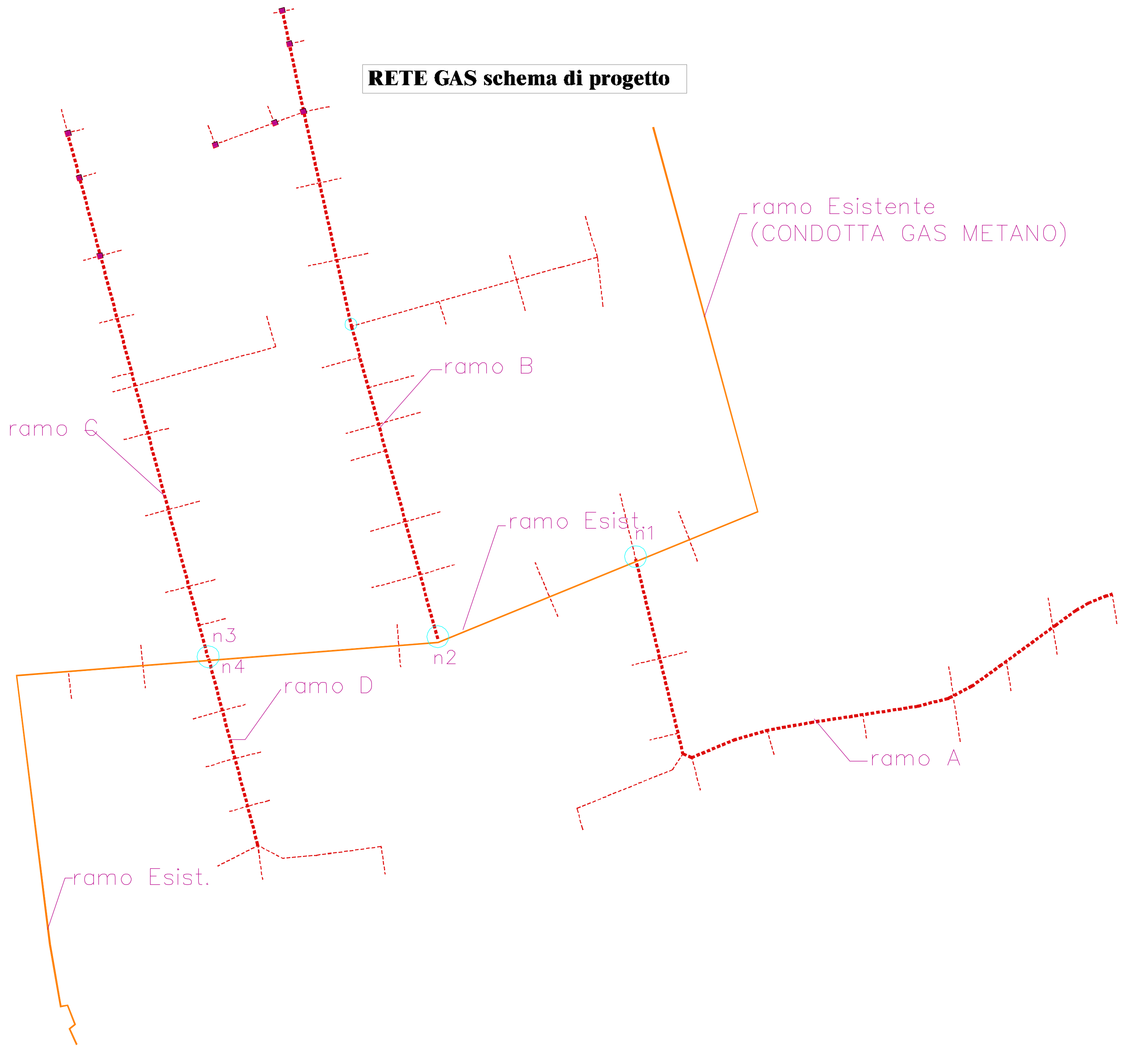

RETE IDRICA
POZZETTI E ALLACCIO TIPO

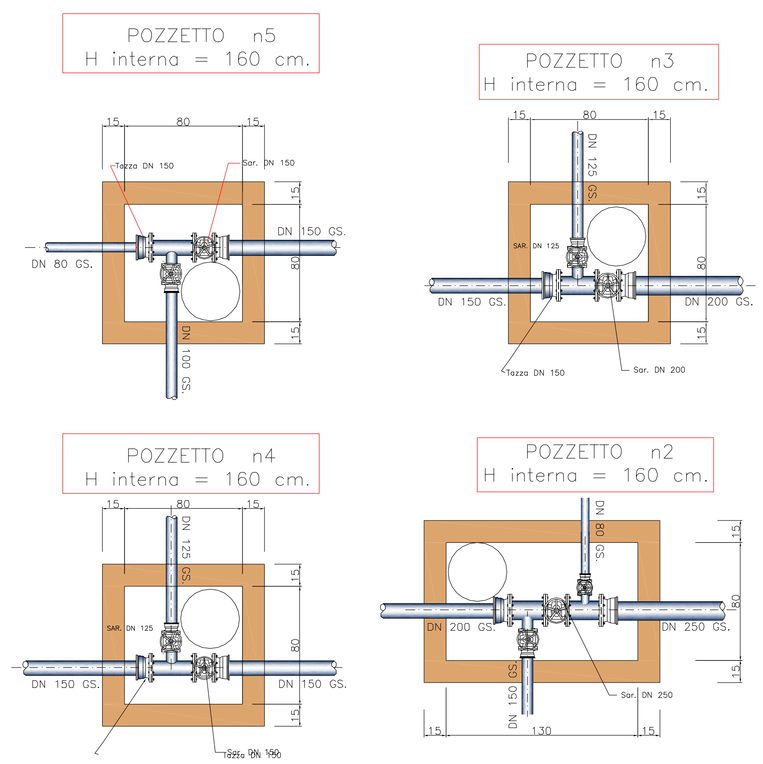

RETE IDRICA schema di progetto

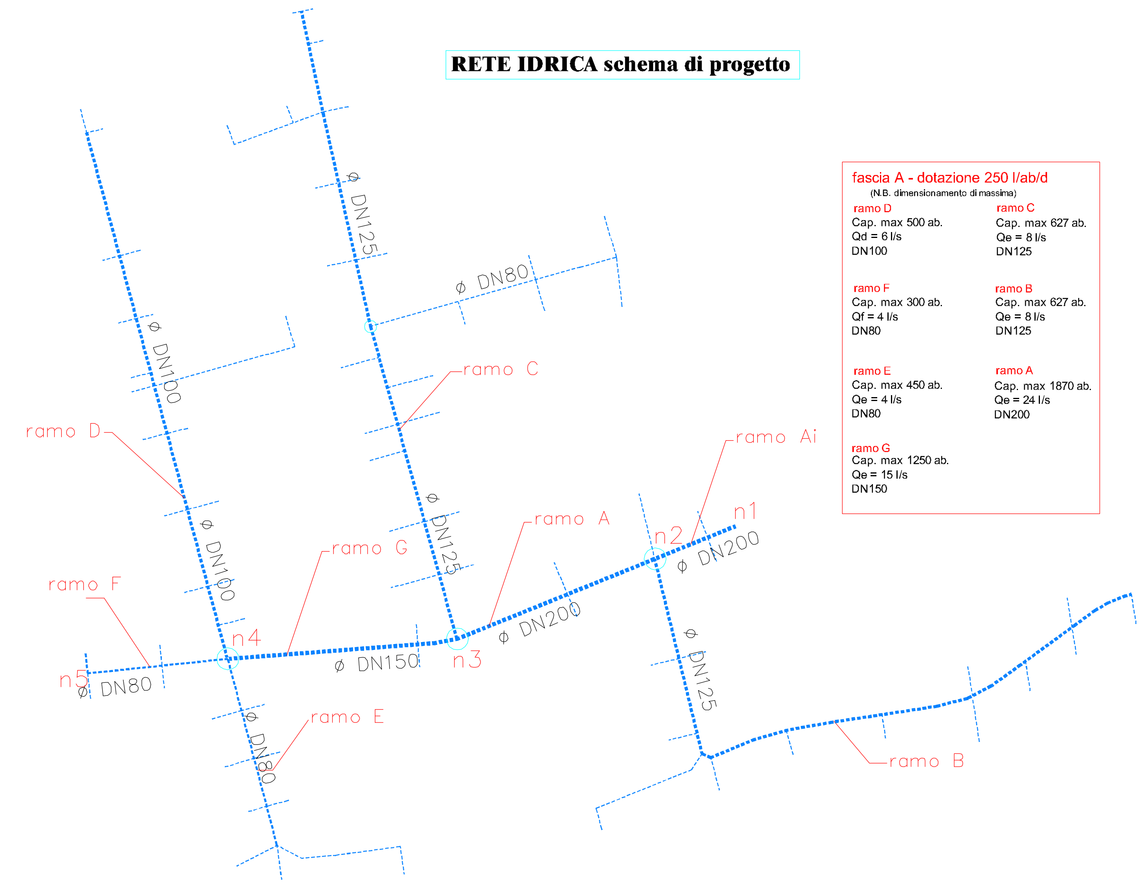

fascia A - dotazione 250 l/ab/d
(N.B. dimensionamento di massima)

ramo D Cap. max 500 ab. Qd = 6 l/s DN100	ramo C Cap. max 627 ab. Qe = 8 l/s DN125
ramo F Cap. max 300 ab. Qf = 4 l/s DN80	ramo B Cap. max 627 ab. Qe = 8 l/s DN125
ramo E Cap. max 450 ab. Qe = 4 l/s DN80	ramo A Cap. max 1870 ab. Qe = 24 l/s DN200
ramo G Cap. max 1250 ab. Qe = 15 l/s DN150	

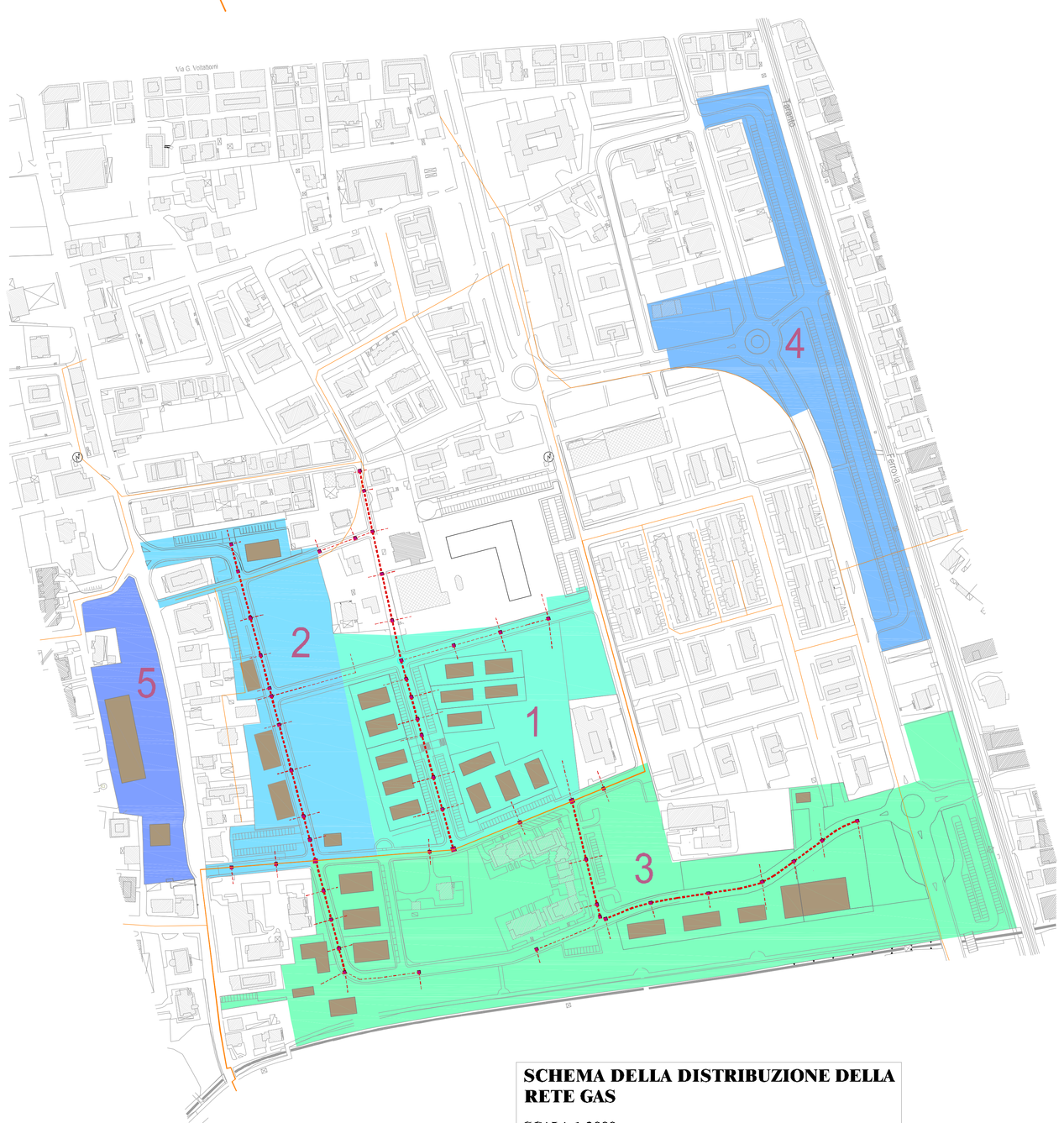

SCHEMA DELLA DISTRIBUZIONE DELLA RETE GAS
SCALA 1:2000

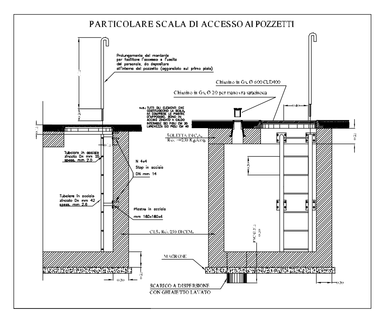

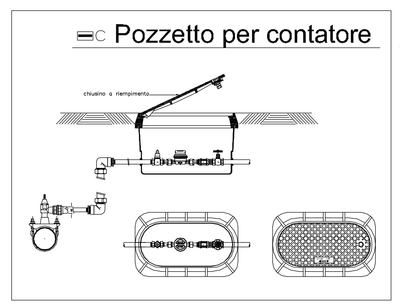

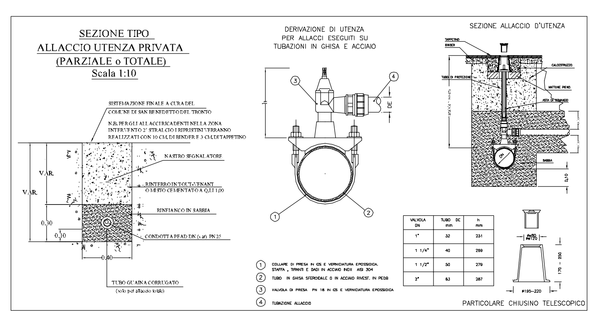

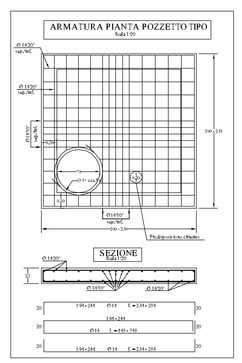

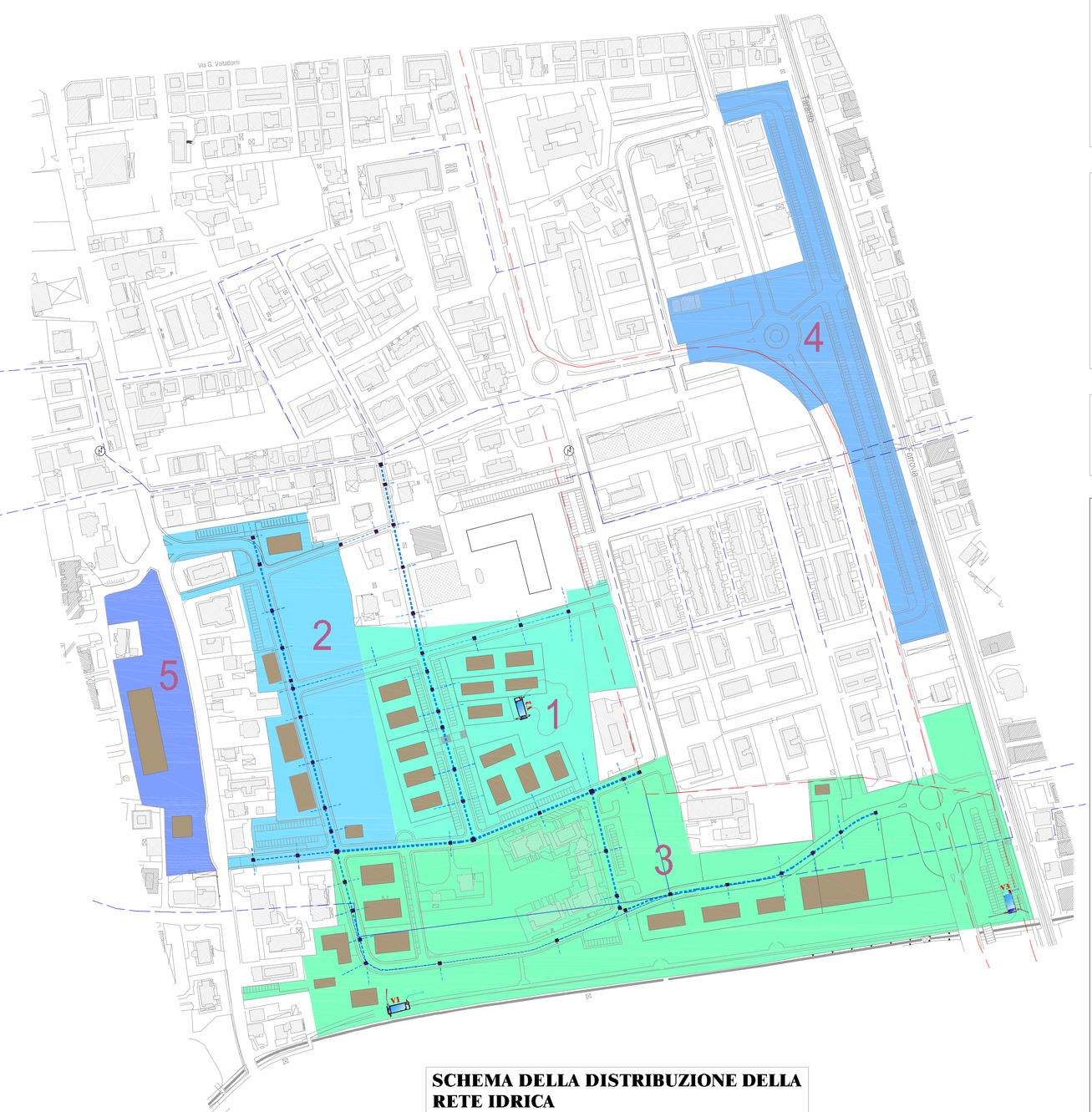

SCHEMA DELLA DISTRIBUZIONE DELLA RETE IDRICA
SCALA 1:2000

RETE GAS METANO

RETE GAS ESISTENTE

Condotta esistente

RETE GAS DI PROGETTO
UNI-GIG 9165

Condotta gas di progetto

Pozzetto tipo (valvola di regolazione diffusso/chiusura)

RETE IDRICA

RETE IDRICA ESISTENTE

Condotta esistente ø 20 / 200

Condotta esistente da rettificare

Rettifica condotta esistente

RETE IDRICA DI PROGETTO

Condotta idrica di progetto

Pozzetti

V

Vasca di prima pioggia
V = 30 mc

Comune di San Benedetto del Tronto
PROVINCIA DI ASCOLI PICENO

PIANO PARTICOLAREGGIATO
DI INIZIATIVA PUBBLICA
IN ATTUAZIONE AL PRG VIGENTE
ZONA MARINA DI SOTTO - PIAZZA SAN PIO X

PPSPX

PROGETTAZIONE
SETTORE SVILUPPO E QUALITA' DEL TERRITORIO E DELL'ECONOMIA LOCALE

DIRIGENTE DEL SETTORE
ing. G.Polidori

Servizio Pianificazione Urbanistica, Sviluppo Sostenibile e S.I.T.
ing. M.Cicchi
per.ed. G.Ciarrocchi
geom. M.Forlini
dott. G.Tiburzini

SETTORE PROGETTAZIONE E MANUTENZIONE OPERE PUBBLICHE
geom. S. Palestini

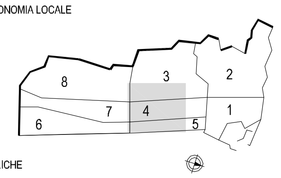

RETE IDRICA - RETE GAS

ELAB. 16	SCALA 1 : 2000	Luglio 2014